Tel.: +49 8062-7096-0 info@herzig-mechanics.de
Fax: +49 8062 70 96-70 www.herzig-mechanics.de
● Rösnerstraße 24 ● 83052 ● Bruckmühl ● Germany ●

DIN EN ISO 9001:2000

HERZIG®-mechanics

Möbelbänder - Kröpfung A - gerade

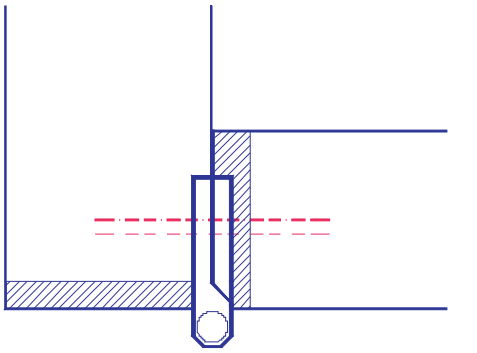

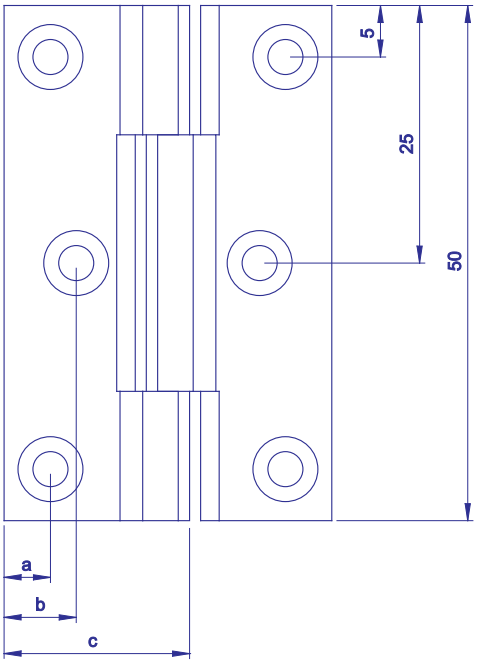

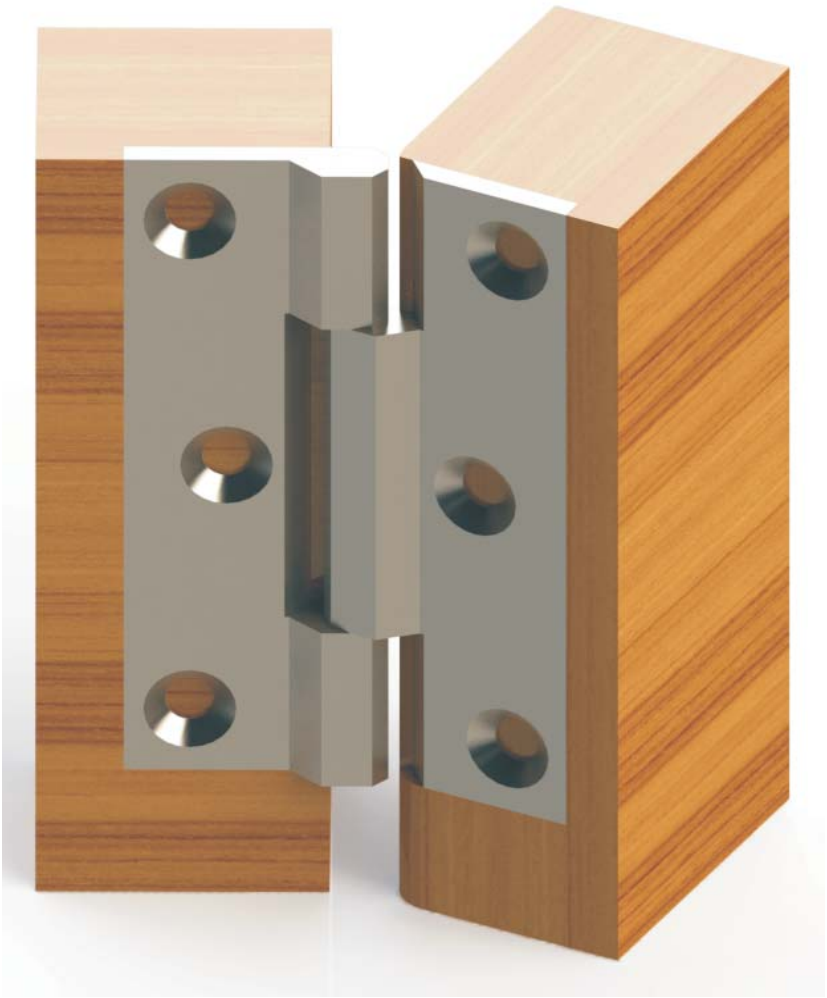

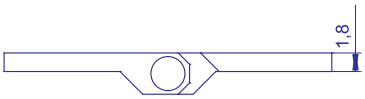

a	b	c	Artikel Nr.:	Rolle Ø	Bandlänge 50 mm Aushängbar Links u. Rechts verwendbar Grundmaterial Messing massiv Senkungen für Schrauben Ø 3,00 Luft 0,3 - 0,4 mm
4,5	6	18	**100418**	4	
5	8,5	20	**100420**	4	
5	9,8	22	**100422**	4	
5	13	25	**100425**	4	

Bestell Beispiel:	
Artikel Nr.:	Oberfläche
100418	Messing matt
100418-n	Nickel matt
100418-s	Schwarz matt

Maßangaben unverbindlich - Konstruktionsänderungen vorbehalten

Tel.: +49 8062-7096-0 info@herzig-mechanics.de
Fax: +49 8062 70 96-70 www.herzig-mechanics.de
● Rösnerstraße 24 ● 83052 ● Bruckmühl ● Germany ●

DIN EN ISO 9001:2000

HERZIG®-mechanics

Möbelbänder - Kröpfung A - gerade

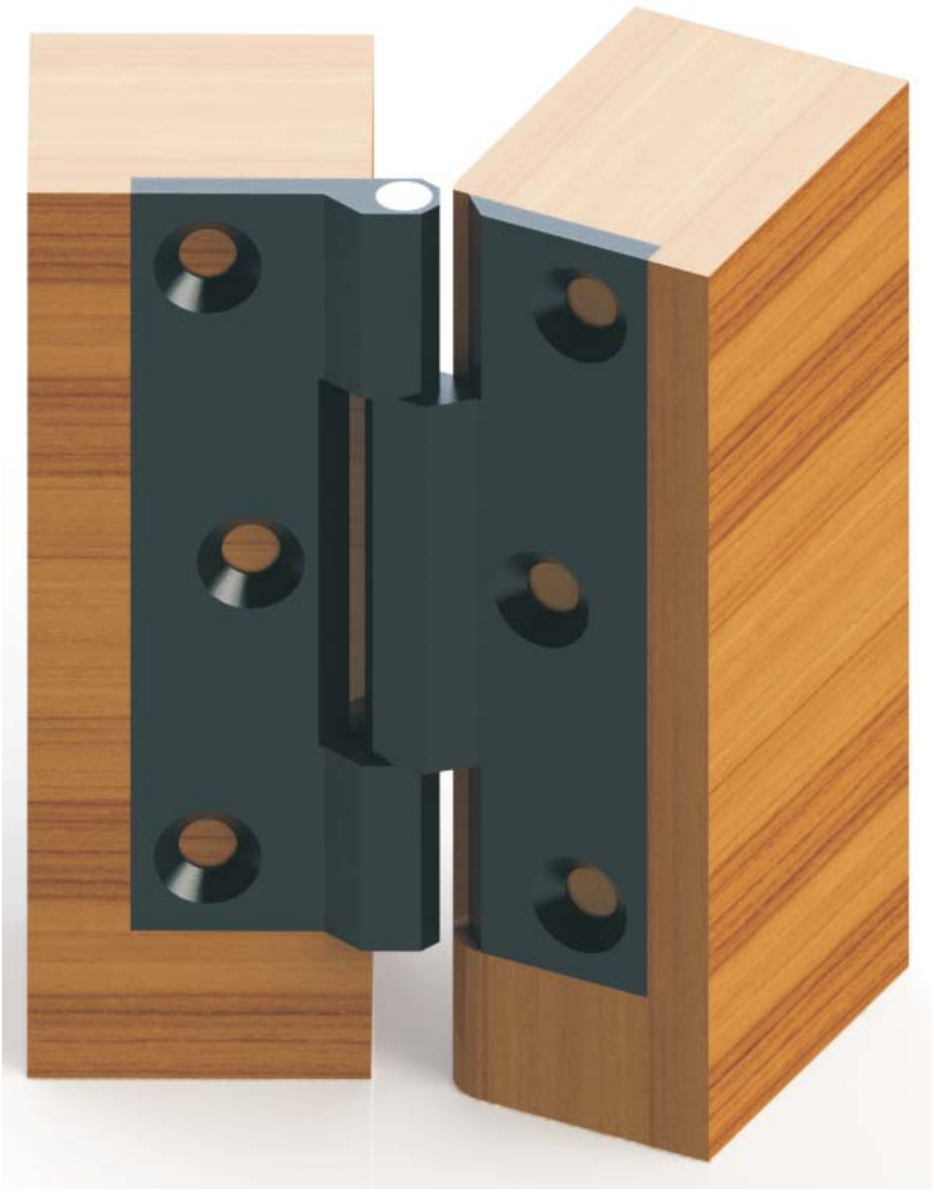

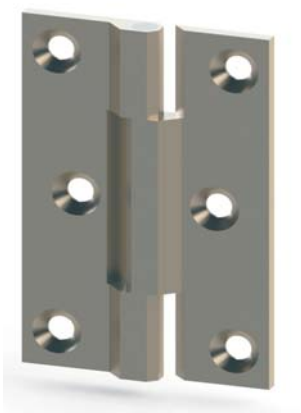

Nickel matt

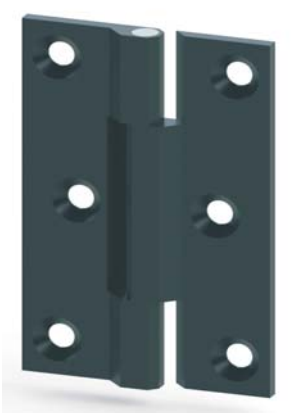

Schwarz matt

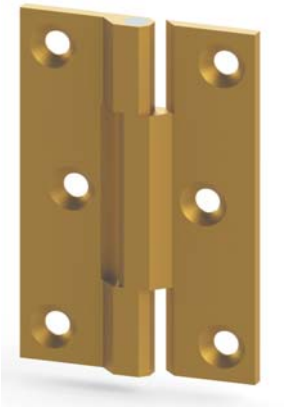

Messing matt

Maßangaben unverbindlich - Konstruktionsänderungen vorbehalten

Tel.: +49 8062-7096-0 info@herzig-mechanics.de
Fax: +49 8062 70 96-70 www.herzig-mechanics.de
● Rösnerstraße 24 ● 83052 ● Bruckmühl ● Germany ●

DIN EN ISO 9001:2000

HERZIG®-mechanics

Schrauben mit Torxantrieb



Bestellbeispiel:

5516t-ms		**Messing matt lackiert**	
5516t-n		**Nickel matt**	
5516t-s		**Schwarz matt**	

Artikel Nr.	Ø	Länge	Anzahl	Oberflächen	Beschreibung
5512t	**3**	**12**	10	**-ms -n -s**	**Schraube mit Torxantrieb**
55512t	**3**	**12**	50	**-ms -n -s**	**Schraube mit Torxantrieb**
5516t	**3**	**16**	10	**-ms -n -s**	**Schraube mit Torxantrieb**
55516t	**3**	**16**	50	**-ms -n -s**	**Schraube mit Torxantrieb**
5520t	**3**	**20**	10	**-ms -n -s**	**Schraube mit Torxantrieb**
55520t	**3**	**20**	50	**ms -n -s**	**Schraube mit Torxantrieb**
5525t	**3**	**25**	10	**-ms -n -s**	**Schraube mit Torxantrieb**
55525t	**3**	**25**	50	**-ms -n -s**	**Schraube mit Torxantrieb**

Maßangaben unverbindlich - Konstruktionsänderungen vorbehalten